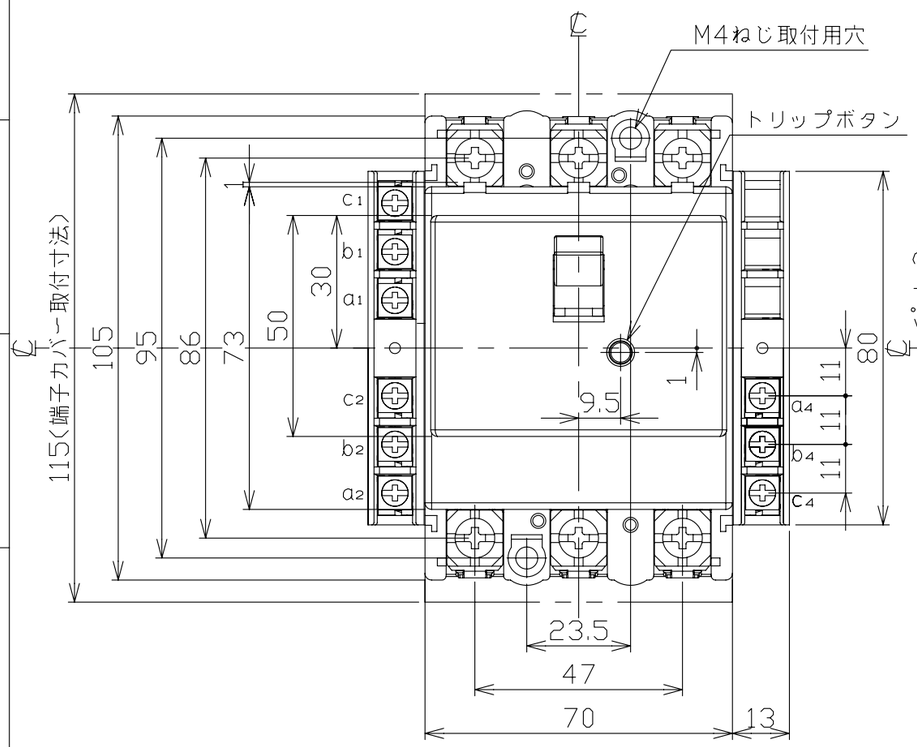

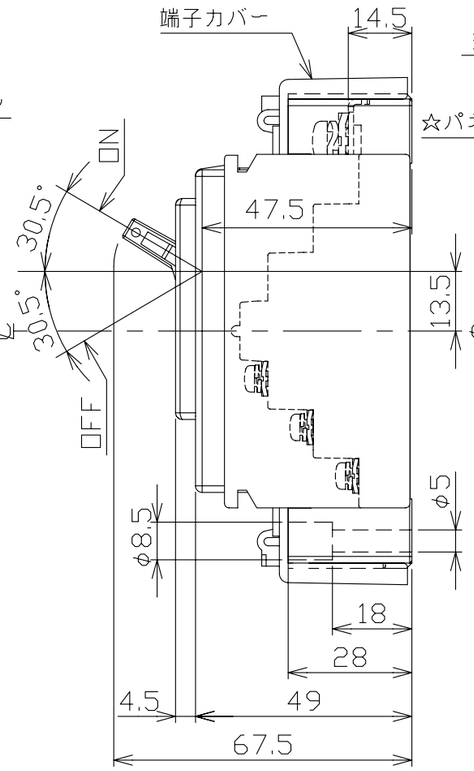

穴明寸法

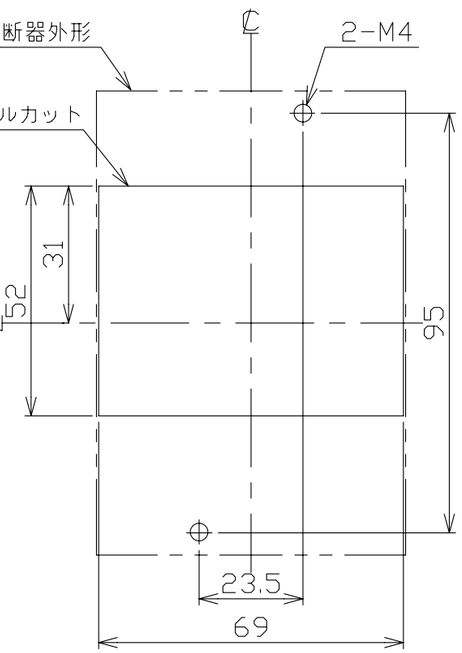

配線用遮断器　表面形

接点仕様

種類	適　用　仕　様	COM	N.C	N.O
AL	AX+AL, AX+AL+SHT	a1	b1	c1
	AL+SHT	a2	b2	c2
	AL	a4	b4	c4
AX	AX+AL, AX+AL+SHT AX+SHT	a2	b2	c2
	AX	a4	b4	c4
SHT	SHTに関係する全て	a4	–	c4

注. この寸法図は、1. 補助スイッチ仕様（R極側端子台のみ）
2. 警報スイッチ仕様（R極側端子台のみ）
3. 補助+警報スイッチ仕様（L極側端子台のみ）
4. 補助+電圧引外し装置仕様
5. 警報+電圧引外し装置仕様
6. 補助+警報+電圧引外し装置仕様
7. 電圧引外し装置仕様（R極側端子台のみ）
のうちいずれか1つに適用する。

【電圧引外し装置仕様の定格使用電圧】
AC100V,200V,415V

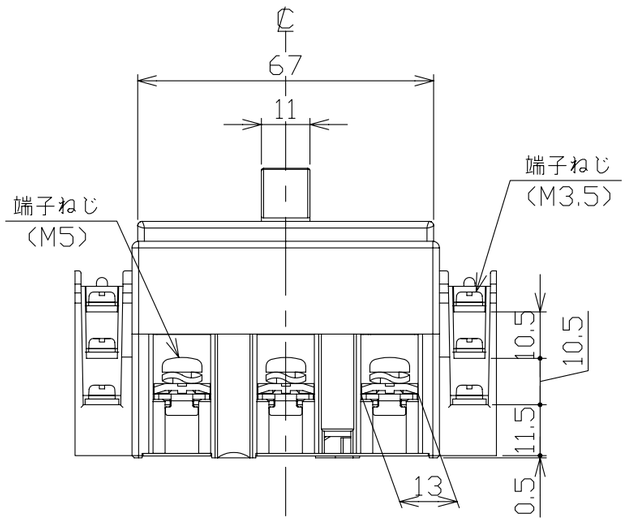

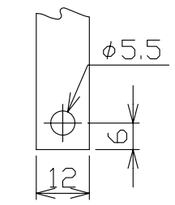

導帯加工図
（最大）

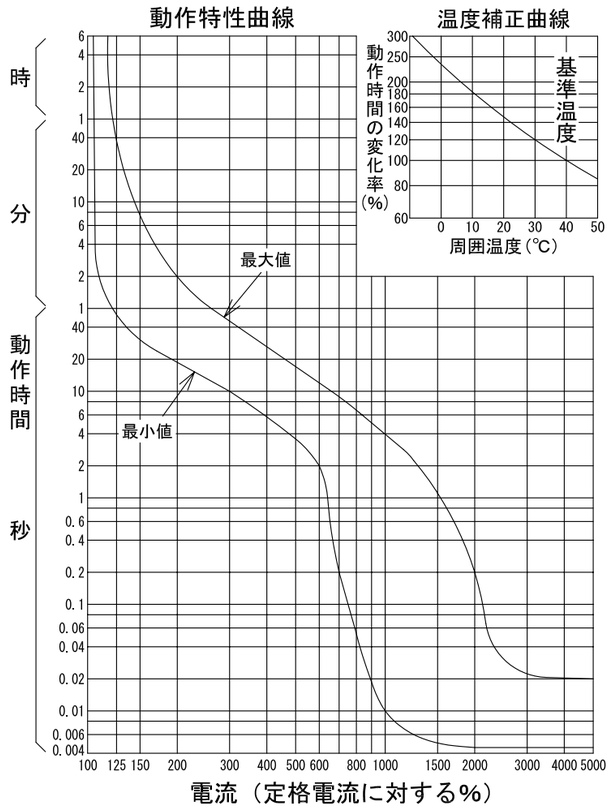

型　式	B-33MEC
フレーム	30AF
極数(P)・素子数(E)	3P・3E
定格電圧（V）	AC200
定格電流（A）	1.3, 2.6, 3, 4.2, 5, 5.5, 7.4 10, 15, 16, 20, 25, 30, 32
定格遮断容量(kA)	
AC 100V	5
AC 100V/200V	
AC 200V	5
AC 415V	
DC 125V	
DC 250V	
引き外し方式	完全電磁
標準接続方式	線押え方式（圧着端子使用可能）
基準周囲温度	40℃
重量（kg）	(端子台1つの場合)0.41,(端子台2つの場合)0.45
備　考	JIS C 8201-2-1 附属書2 (JIS Q 1000に基づく自己適合宣言)
御納入先	

日付		受領印		数量	

承認	検図	製図	設計
今本	馬場	長友	高倉

年月日 2006.05.31　三角法　B36-3P33MEC7

テンパール工業株式会社

A-08-08